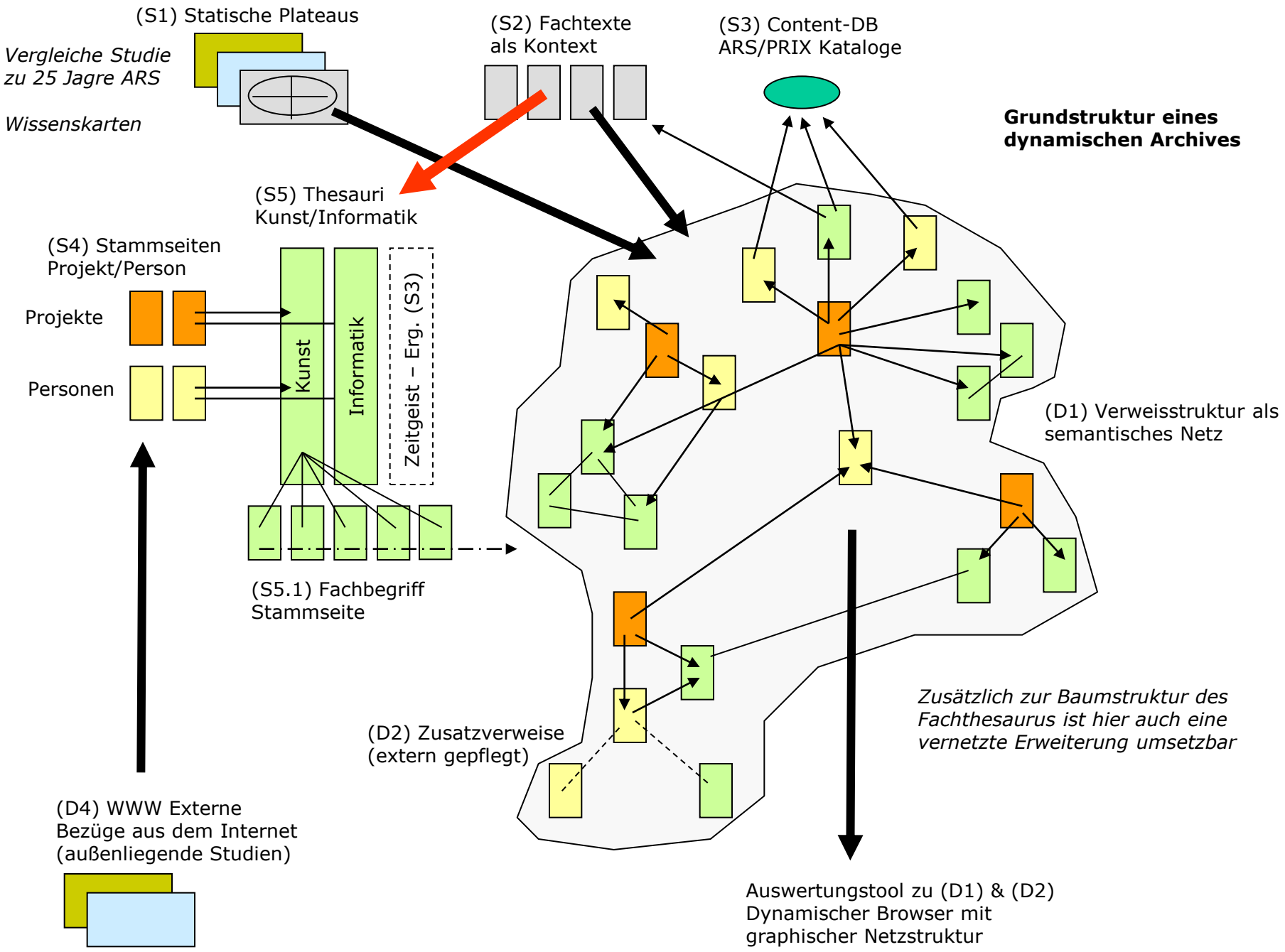
(S1) Statische Plateaus
Vergleiche Studie zu 25 Jagre ARS
Wissenskarten
(S2) Fachtexte als Kontext
(S3) Content-DB ARS/PRIX Kataloge
Grundstruktur eines dynamischen Archives
(S5) Thesauri Kunst/Informatik
(S4) Stammseiten Projekt/Person
Projekte
Personen
Kunst
Informatik
Zeitgeist – Erg. (S3)
(D1) Verweisstruktur als semantisches Netz
(S5.1) Fachbegriff Stammseite
Zusätzlich zur Baumstruktur des Fachthesaurus ist hier auch eine vernetzte Erweiterung umsetzbar
(D2) Zusatzverweise (extern gepflegt)
(D4) WWW Externe Bezüge aus dem Internet (außenliegende Studien)
Auswertungstool zu (D1) & (D2) Dynamischer Browser mit graphischer Netzstruktur